Шаровые краны

Серия X

Copyright © Vexve Oy
All rights reserved.

X-стальные шаровые краны, стандартнопроходной

100X серия, серия X, сварка / сварка, EN (DIN), DN 10-50, стандартнопроходной

Корпус	DN 10-50 Сталь, P235GH (1.0345)
Шар	DN 10-50 Нержавеющая сталь, X5CrNi18-10 (1.4301)
Уплотнение шара	DN 10-50 PTFE+C
Шток	DN 10-50 Нержавеющая сталь, X8CrNiS18-9 (1.4305)
Уплотнение штока	DN 10-50 FPM
Управление	DN 10-50 композитная рукоятка

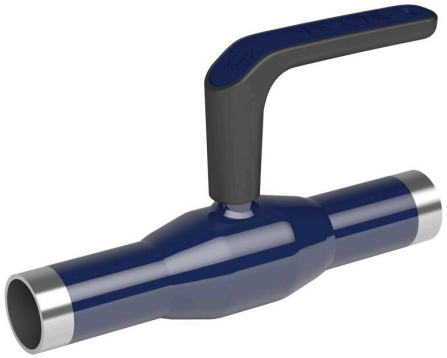

Условия работы

Класс герметичности A (EN 12266-1)

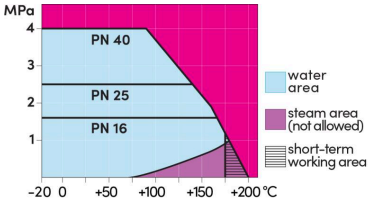

Не для пара

DN 10-50

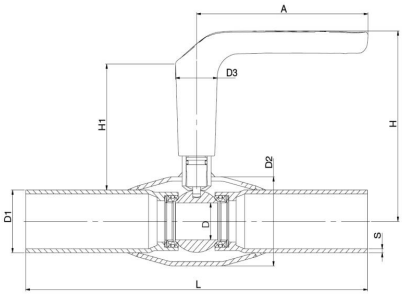

DN	PN	Артикул	A	D	D1	D2	D3	H	H1	L	S	kg
10	40	100010X	130	10	17.2	33.7	32.0	119	86	230	2	0.6
15	40	100015X	130	10	21.3	33.7	32.0	119	86	230	2	0.6
20	40	100020X	130	15	26.9	42.4	32.0	123	87	230	2.3	0.9
25	40	100025X	130	20	33.7	48.3	32.0	125	86	230	2.6	0.9
32	40	100032X	130	25	42.4	60.3	32.0	129	85	260	2.6	1.4
40	40	100040X	130	32	48.3	70.0	32.0	133	87	260	2.6	1.5
50	40	100050X	130	40	60.3	76.1	32.0	140	88	300	2.9	2.1

Copyright © Vexve Oy
All rights reserved.

Стальные шаровые краны, стандартнопроходной

100 серия, сварка / сварка, EN (DIN), DN 65-250, стандартнопроходной

Корпус	DN 65-250 Сталь, P235GH (1.0345)
Шар	DN 65-250 Нержавеющая сталь, X5CrNi18-10 (1.4301)
Уплотнение шара	DN 65-250 PTFE+C
Шток	DN 65-100 Нержавеющая сталь, X8CrNiS18-9 (1.4305)
	DN 125-150 Нержавеющая сталь, X17CrNi16-2 (1.4057)
	DN 200-250 Нержавеющая сталь, X8CrNiS18-9 (1.4305)
Уплотнение штока	DN 65-250 FPM
Управление	DN 65-250 Оцинкованная металлическая ручка

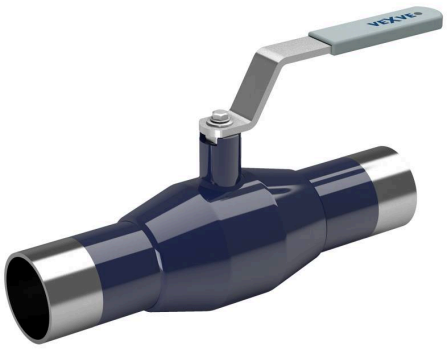

Условия работы

-20 °C - +200 °C
При температуре ниже -20 °C - обратитесь на завод-производитель.
Самая низкая допустимая температура окружающей среды -40 °C
Класс герметичности A (EN 12266-1)

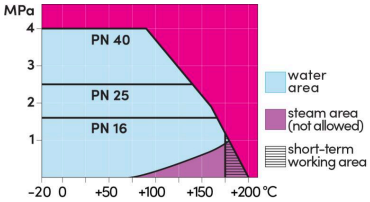

Не для пара

DN 65-150

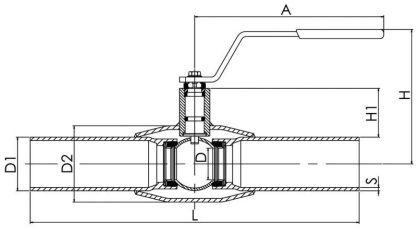

DN 200-250

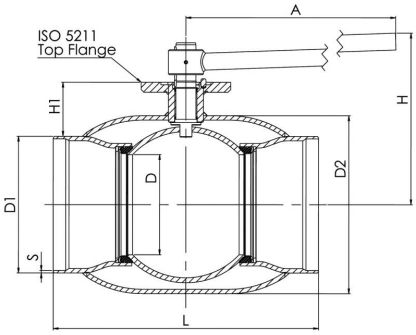

DN	PN	Артикул	A	D	D1	D2	H	H1	L	S	kg
65	25	100065	277,5	50	76.1	101.6	159	62	300	2,9	4.0
80	25	100080	277,5	65	88.9	121.0	171	68	300	3,2	5.4
100	25	100100	278,5	80	114.3	139.7	218	101	325	3,6	8.4
125	25	100125	400	100	139.7	177.8	252	101	325	4	13.0
150	25	100150	600	125	168.3	219.1	272	107	350	4,5	18.0
200	25	100200	870	150	219.1	273.0	280	92	400	4.5	38.0
250	25	100250	1200	200	273.0	355.6	350	108	530	5	74.0

Copyright © Vexve Oy
All rights reserved.

X-стальные шаровые краны, стандартнопроходной

102X серия, серия X, внутреннаяя резьба / внутренняя резьба, DN 10-50, стандартнопроходной

Корпус	DN 10-50 Сталь, P235GH (1.0345)
Шар	DN 10-50 Нержавеющая сталь, X5CrNi18-10 (1.4301)
Уплотнение шара	DN 10-50 PTFE+C
Шток	DN 10-50 Нержавеющая сталь, X8CrNiS18-9 (1.4305)
Уплотнение штока	DN 10-50 FPM
Управление	DN 10-50 композитная рукоятка

Условия работы

Класс герметичности A (EN 12266-1)

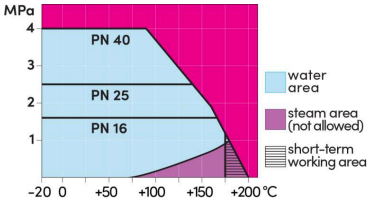

Не для пара

DN 10-50

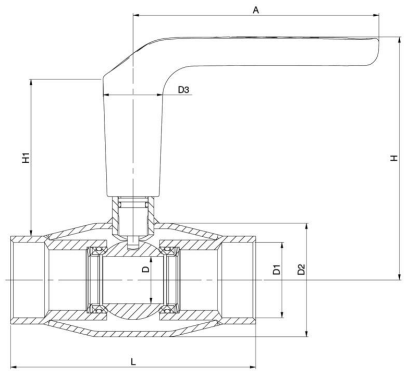

DN	PN	Артикул	A	D	D1	D2	D3	H	H1	L	kg
10	40	102010X	130	10	Rp 3/8	33.7	32.0	119	86	75	0.4
15	40	102015X	130	10	Rp 1/2	33.7	32.0	119	84	85	0.4
20	40	102020X	130	15	Rp 3/4	42.4	32.0	123	81	100	0.6
25	40	102025X	130	20	Rp 1	48.3	32.0	125	84	115	0.7
32	40	102032X	130	25	Rp 1 1/4	60.3	32.0	129	83	130	1.1
40	40	102040X	130	32	Rp 1 1/2	70.0	32.0	133	84	150	1.4
50	40	102050X	130	40	Rp 2	76.1	32.0	140	85	180	2.0

Copyright © Vexve Oy
All rights reserved.

X-стальные шаровые краны, стандартнопроходной

103X серия, серия X, фланец / фланец, DN 15-50, стандартнопроходной

Корпус	DN 15-50 Сталь, P235GH (1.0345)
Шар	DN 15-50 Нержавеющая сталь, X5CrNi18-10 (1.4301)
Уплотнение шара	DN 15-50 PTFE+C
Шток	DN 15-50 Нержавеющая сталь, X8CrNiS18-9 (1.4305)
Уплотнение штока	DN 15-50 FPM
Управление	DN 15-50 композитная рукоятка
Фланец	EN 1092-1 Доступны PN 40

Условия работы

Класс герметичности A (EN 12266-1)

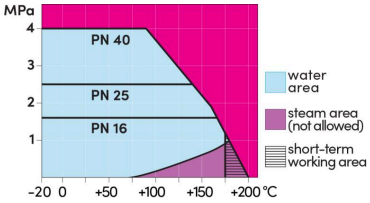

Не для пара

DN 15-50

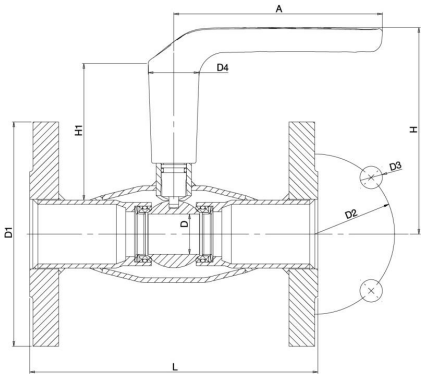

DN	PN	Артикул	A	D	D1	D2	D3	D4	H	H1	L	kg
15	40	103015X	130	10	95.0	65.0	14.0	32.0	119	86	130	1.7
20	40	103020X	130	15	105.0	75.0	14.0	32.0	123	87	150	2.4
25	40	103025X	130	20	115.0	85.0	14.0	32.0	125	86	160	2.9
32	40	103032X	130	25	140.0	100.0	18.0	32.0	129	85	180	4.5
40	40	103040X	130	32	150.0	110.0	18.0	32.0	133	87	200	5.2
50	40	103050X	130	40	165.0	125.0	18.0	32.0	140	88	230	6.7

Copyright © Vexve Oy
All rights reserved.

Стальные шаровые краны, стандартнопроходной

103 серия, фланец / фланец, DN 65-250, стандартнопроходной

Корпус	DN 65-250 Сталь, P235GH (1.0345)
Шар	DN 65-250 Нержавеющая сталь, X5CrNi18-10 (1.4301)
Уплотнение шара	DN 65-250 PTFE+C
Шток	DN 65-100 Нержавеющая сталь, X8CrNiS18-9 (1.4305) DN 125-150 Нержавеющая сталь, X17CrNi16-2 (1.4057) DN 200-250 Нержавеющая сталь, X8CrNiS18-9 (1.4305)
Уплотнение штока	DN 65-250 FPM
Управление	DN 65-250 Оцинкованная металлическая ручка
Фланец	EN 1092-1 Мы предлагаем PN 10, 16, 25, 40

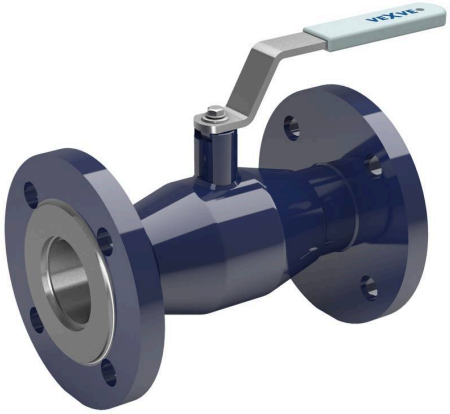

Условия работы

-20 °C - +200 °C
При температуре ниже -20 °C - обратитесь на завод-производитель.
Самая низкая допустимая температура окружающей среды -40 °C
Класс герметичности A (EN 12266-1)

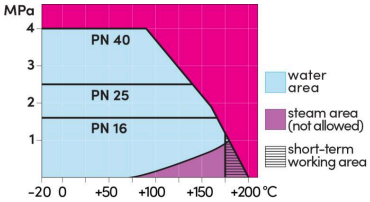

Не для пара

DN 65-150

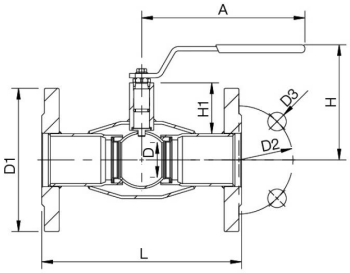

DN 200-250

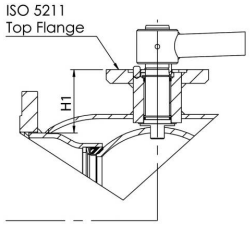

DN	PN	Артикул	A	D	D1	D2	D3	H	H1	L	kg
65	16	103065	277,5	50	185.0	145.0	18.0	159	62	270	10.5
80	16	103080	277,5	65	200.0	160.0	18.0	171	68	280	12.5
100	16	103100	278,5	80	220.0	180.0	18.0	218	101	300	17.0
125	16	103125	400	100	250.0	210.0	18.0	252	101	325	25.0
150	16	103150	600	125	285.0	240.0	22.0	272	107	350	33.0
200	16	103200	870	150	340.0	295.0	22.0	280	92	400	58.0
250	16	103250	1200	200	405.0	355.0	26.0	350	108	500	102.0

Copyright © Vexve Oy
All rights reserved.

X-gas ball valves, reduced bore

110X series, X-series, welding / welding, EN (DIN), DN 10-50, reduced bore

Body	DN 10-50 Steel, P235GH (1.0345)
Ball	DN 10-50 Stainless steel, X5CrNi18-10 (1.4301)
Ball seal	DN 10-50 PTFE+C
Stem	DN 10-50 Stainless steel, X8CrNiS18-9 (1.4305)
Stem seal	DN 10-50 FPM/NBR
Operation	DN 10-50 with composite handle

Operation conditions

-40 °C – +70 °C
Over 70 °C contact manufacturer
Below -30 °C contact manufacturer
Lowest allowed ambient temperature -40 °C
Leakage rate A (EN 12266-1)

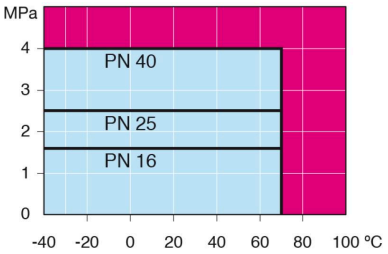

Not for steam

DN 10-50

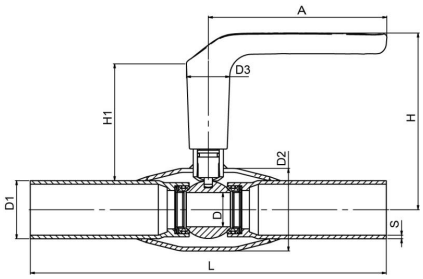

DN	PN	Product no.	A	D	D1	D2	D3	H	H1	L	S	kg
10	40	110010X	130	10	17.2	33.7	32.0	119	86	230	2	0.6
15	40	110015X	130	10	21.3	33.7	32.0	119	86	230	2	0.6
20	40	110020X	130	15	26.9	42.4	32.0	123	87	230	2.3	0.9
25	40	110025X	130	20	33.7	48.3	32.0	125	86	230	2.6	0.9
32	40	110032X	130	25	42.4	60.3	32.0	129	85	260	2.6	1.4
40	40	110040X	130	32	48.3	70.0	32.0	133	87	260	2.6	1.5
50	40	110050X	130	40	60.3	76.1	32.0	140	88	300	2.9	2.1

Copyright © Vexve Oy
All rights reserved.

Шаровые краны для газа, стандартнопроходной

110 серия, сварка / сварка, EN (DIN), DN 65-250, стандартнопроходной

Корпус	DN 65-250 Сталь, P235GH (1.0345)
Шар	DN 65-250 Нержавеющая сталь, X5CrNi18-10 (1.4301)
Уплотнение шара	DN 65-250 PTFE+C
Шток	DN 65-100 Нержавеющая сталь, X8CrNiS18-9 (1.4305)
	DN 125-150 Нержавеющая сталь, X17CrNi16-2 (1.4057)
	DN 200-250 Нержавеющая сталь, X8CrNiS18-9 (1.4305)
Уплотнение штока	DN 65-250 NBR
Управление	DN 65-250 Оцинкованная металлическая ручка

Условия работы

-40 °C - +70 °C
При температуре выше +70 °C - обратитесь на завод-производитель.
При температуре ниже -30 °C - обратитесь на завод-производитель.
Самая низкая допустимая температура окружающей среды -40 °C
Класс герметичности A (EN 12266-1)

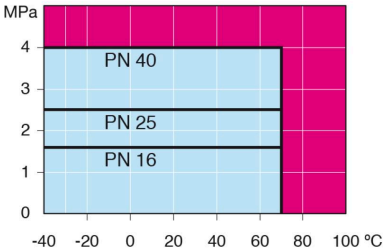

Не для пара

DN 65-150

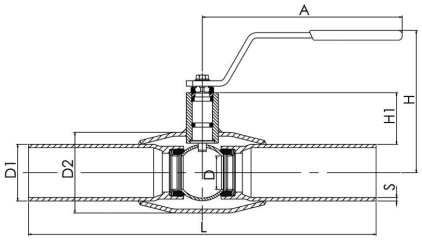

DN 200-250

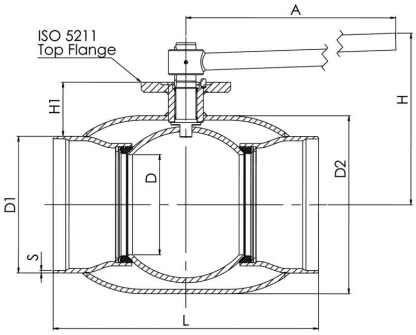

DN	PN	Артикул	A	D	D1	D2	H	H1	L	S	kg
65	25	110065	277,5	50	76.1	101.6	159	62	300	2,9	4.0
80	25	110080	277,5	65	88.9	121.0	171	68	300	3,2	5.3
100	25	110100	278,5	80	114.3	146.0	218	101	325	3,6	8.3
125	25	110125	400	100	139.7	177.8	252	101	325	4	13.4
150	25	110150	600	125	168.3	219.1	272	107	350	4,5	18.0
200	25	110200	870	150	219.1	273.0	280	92	400	4.5	39.0
250	25	110250	1200	200	273.0	355.6	350	108	530	5	74.0

*DN 700–800 Доступен PN40. За дополнительной информацией просим обращаться в отдел по обслуживанию клиентов.

Copyright © Vexve Oy
All rights reserved.

X-регулирующие шаровые краны стальные, стандартнопроходной

140X серия, серия X, сварка / сварка, EN (DIN), DN 15-50, стандартнопроходной

Корпус	DN 15-50 Сталь, P235GH (1.0345)
Уплотнение шара	DN 15-50 PTFE+GF
Шток	DN 15-50 Нержавеющая сталь, X8CrNiS18-9 (1.4305)
Уплотнение штока	DN 15-50 FPM
Измерительный блок	DN 15-50 Самоуплотняющийся, Латунные / EPDM
Управление	DN 15-50 регулятор потока

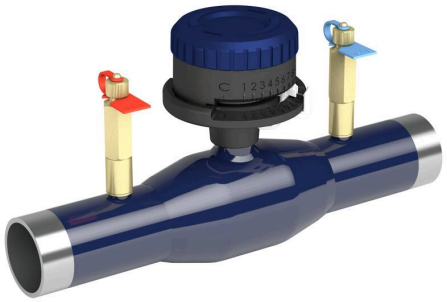

Условия работы

Класс герметичности A (EN 12266-1)

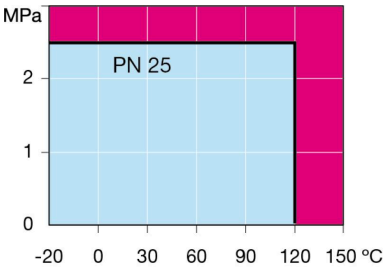

Не для пара

DN 15-50

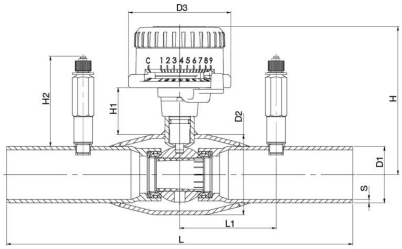

DN	PN	Артикул	D1	D2	D3	H	H1	H2	L	L1	S	kg
15	25	140015X	21.3	33.7	77.0	101	38.5	68	230	73	2	0.8
20	25	140020X	26.9	42.4	77.0	105	38	68	230	73	2.3	1.0
25	25	140025X	33.7	48.3	77.0	107	37	68	230	73	2.6	1.1
32	25	140032X	42.4	60.3	77.0	111	35	68	260	73	2.6	1.5
40	25	140040X	48.3	70.0	77.0	116	35	68	260	73	2.6	1.7
50	25	140050X	60.3	76.1	77.0	123	39	68	300	73	2.9	2.3

Характеристики регулирующих кранов Vexve запрограммированы в измерительных приборах TA-SCOPE и SmartBalancing.

Copyright © Vexve Oy
All rights reserved.

X-шаровые краны из нержавеющей стали, стандартнопроходной

230X серия, серия X, сварка / сварка, EN (DIN), DN 10-50, стандартнопроходной

Корпус	DN 10-50 Нержавеющая сталь, AISI316L (1.4404)
Шар	DN 10-50 Нержавеющая сталь, AISI316L (1.4404)
Уплотнение шара	DN 10-50 PTFE+C
Шток	DN 10-50 Нержавеющая сталь, AISI316L (1.4404)
Уплотнение штока	DN 10-50 FPM/NBR
Управление	DN 10-50 композитная рукоятка

Условия работы

Класс герметичности A (EN 12266-1)

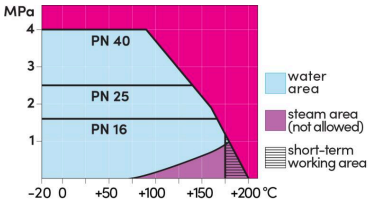

Не для пара

DN 10-50

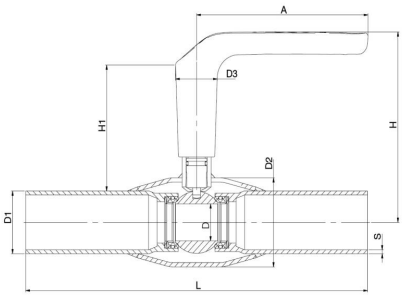

DN	PN	Артикул	A	D	D1	D2	D3	H	H1	L	S	kg
10	40	230010X	130	10	17.2	33.7	32.0	119	86	230	2	0.5
15	40	230015X	130	10	21.3	33.7	32.0	119	86	230	2	0.5
20	40	230020X	130	15	26.9	42.4	32.0	123	87	230	2	0.6
25	40	230025X	130	20	33.7	48.3	32.0	125	86	230	2	0.8
32	40	230032X	130	25	42.4	60.3	32.0	129	85	260	2	1.2
40	40	230040X	130	32	48.3	70.0	32.0	133	87	260	2.6	1.7
50	40	230050X	130	40	60.3	76.1	32.0	140	88	300	2.6	2.4

Copyright © Vexve Oy
All rights reserved.

Шаровые краны из нержавеющей стали, стандартнопроходной

230 серия, сварка / сварка, EN (DIN), DN 65-250, стандартнопроходной

Корпус	DN 65-250 Нержавеющая сталь, X2CrNiMo17-12-2 (1.4404)
Шар	DN 65-250 Нержавеющая сталь, X2CrNiMo17-12-2 (1.4404)
Уплотнение шара	DN 65-250 PTFE+C
Шток	DN 65-250 Нержавеющая сталь, X2CrNiMo17-12-2 (1.4404)
Уплотнение штока	DN 65-250 FPM/NBR
Управление	DN 65-250 Оцинкованная металлическая ручка

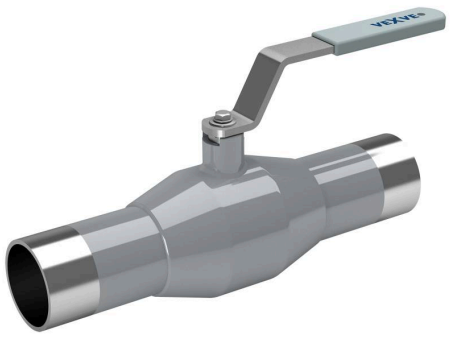

Условия работы

-20 °C - +200 °C
При температуре ниже -20 °C - обратитесь на завод-производитель.
Самая низкая допустимая температура окружающей среды -40 °C
Класс герметичности A (EN 12266-1)

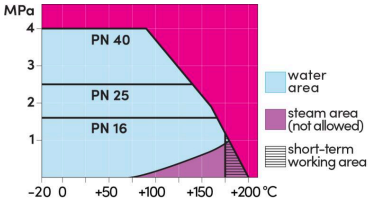

Не для пара

DN 65-150

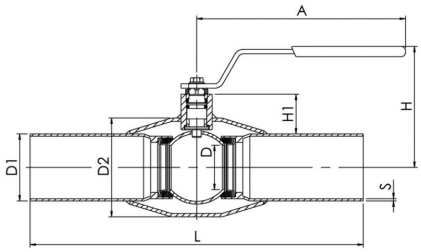

DN 200-250

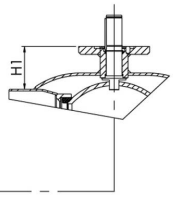

DN	PN	Артикул	A	D	D1	D2	H	H1	L	S	kg
65	25	230065	278	50	76.1	114.3	150	51	300	3,0	3.8
80	25	230080	278	65	88.9	114.3	160	58	300	3,0	4.7
100	25	230100	278	80	114.3	139.7	175	54	325	3,0	6.7
125	25	230125	400	100	139.7	177.8	220	68	325	4	13.0
150	25	230150	600	125	168.3	219.1	240	74	350	4	18.0
200	25	230200	870	150	219.1	273.0	280	92	400	4	32.0
250	25	230250	1200	200	273.0	355.6	340	108	530	4	63.0

Copyright © Vexve Oy
All rights reserved.

X-шаровые краны из нержавеющей стали, стандартнопроходной

232X серия, серия X, внутреннаяя резьба / внутренняя резьба, DN 10-50, стандартнопроходной

Корпус	DN 10-50 Нержавеющая сталь, AISI316L (1.4404)
Шар	DN 10-50 Нержавеющая сталь, AISI316L (1.4404)
Уплотнение шара	DN 10-50 PTFE+C
Шток	DN 10-50 Нержавеющая сталь, AISI316L (1.4404)
Уплотнение штока	DN 10-50 FPM/NBR
Управление	DN 10-50 композитная рукоятка

Условия работы

Класс герметичности A (EN 12266-1)

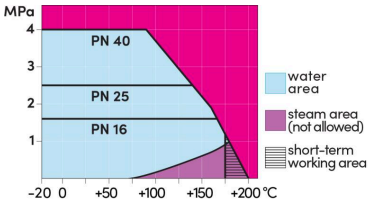

Не для пара

DN 10-50

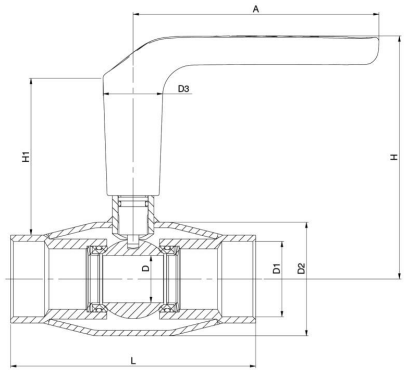

DN	PN	Артикул	A	D	D1	D2	D3	H	H1	L	kg
10	40	232010X	130	10	Rp 3/8	33.7	32.0	119	86	75	0.4
15	40	232015X	130	10	Rp 1/2	33.7	32.0	119	84	85	0.4
20	40	232020X	130	15	Rp 3/4	42.4	32.0	123	81	100	0.5
25	40	232025X	130	20	Rp 1	48.3	32.0	125	84	115	0.7
32	40	232032X	130	25	Rp 1 1/4	60.3	32.0	129	83	130	1.1
40	40	232040X	130	32	Rp 1 1/2	70.0	32.0	133	84	205	1.5
50	40	232050X	130	40	Rp 2	76.1	32.0	140	85	205	2.4

Copyright © Vexve Oy
All rights reserved.

X-шаровые краны из нержавеющей стали, стандартнопроходной

233X серия, серия X, фланец / фланец, DN 15-50, стандартнопроходной

Корпус	DN 15-50 Нержавеющая сталь, AISI316L (1.4404)
Шар	DN 15-50 Нержавеющая сталь, AISI316L (1.4404)
Уплотнение шара	DN 15-50 PTFE+C
Шток	DN 15-50 Нержавеющая сталь, AISI316L (1.4404)
Уплотнение штока	DN 15-50 FPM/NBR
Управление	DN 15-50 композитная рукоятка
Фланец	EN 1092-1 Доступны PN 40

Условия работы

Класс герметичности A (EN 12266-1)

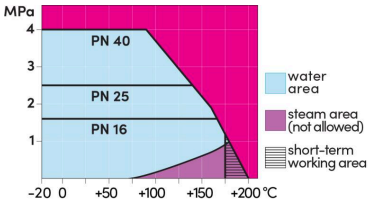

Не для пара

DN 15-50

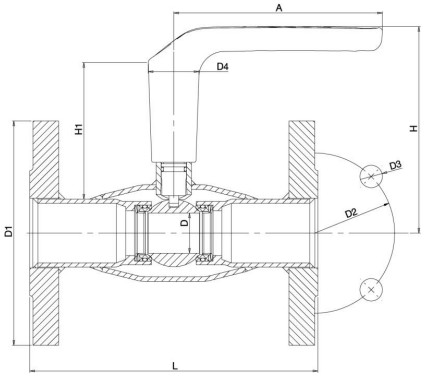

DN	PN	Артикул	A	D	D1	D2	D3	D4	H	H1	L	kg
15	40	233015X	130	10	95.0	65.0	14.0	32.0	119	86	130	1.6
20	40	233020X	130	15	105.0	75.0	14.0	32.0	123	87	150	2.2
25	40	233025X	130	20	115.0	85.0	14.0	32.0	125	86	160	2.7
32	40	233032X	130	25	140.0	100.0	18.0	32.0	129	85	180	4.4
40	40	233040X	130	32	150.0	110.0	18.0	32.0	133	87	200	5.2
50	40	233050X	130	40	165.0	125.0	18.0	32.0	140	88	230	7.2

Copyright © Vexve Oy
All rights reserved.

Шаровые краны из нержавеющей стали, стандартнопроходной

233 серия, фланец / фланец, DN 65-250, стандартнопроходной

Корпус	DN 65-250 Нержавеющая сталь, X2CrNiMo17-12-2 (1.4404)
Шар	DN 65-250 Нержавеющая сталь, X2CrNiMo17-12-2 (1.4404)
Уплотнение шара	DN 65-250 PTFE+C
Шток	DN 65-250 Нержавеющая сталь, X2CrNiMo17-12-2 (1.4404)
Уплотнение штока	DN 65-250 FPM/NBR
Управление	DN 65-250 Оцинкованная металлическая ручка
Фланец	EN 1092-1 Мы предлагаем PN 10, 16, 25, 40

Условия работы

-20 °C - +200 °C
При температуре ниже -20 °C - обратитесь на завод-производитель.
Самая низкая допустимая температура окружающей среды -40 °C
Класс герметичности A (EN 12266-1)

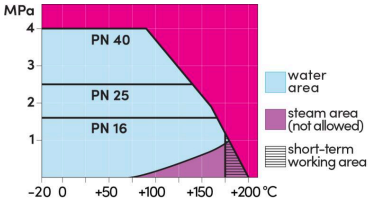

Не для пара

DN 65-150

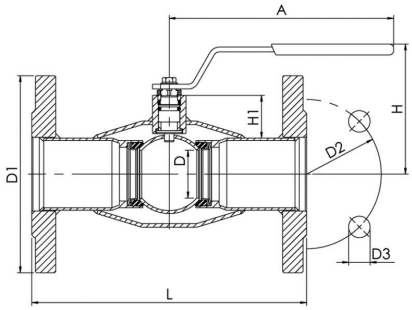

DN 200-250

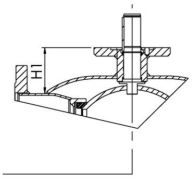

DN	PN	Артикул	A	D	D1	D2	D3	H	H1	L	kg
65	16	233065	278	50	185.0	145.0	18.0	148	51	270	10.5
80	16	233080	278	65	200.0	160.0	18.0	160	58	280	12.0
100	16	233100	278	80	220.0	180.0	18.0	171	54	300	15.5
125	16	233125	400	100	250.0	210.0	18.0	220	68	325	21.0
150	16	233150	600	125	285.0	240.0	22.0	240	74	350	25.0
200	16	233200	870	150	340.0	295.0	22.0	281	92	400	50.0
250	16	233250	1200	200	405.0	355.0	26.0	343	108	550	90.0

Copyright © Vexve Oy
All rights reserved.